FREEK VONK®
×
BRESSER®

ĎALEKOHĽAD / DALEKOHLED
10×25

Art. No. 9820102



SK Návod na obsluhu

CZ Návod k obsluze

SERVIS A ZÁRUKA

www.bresser.de/warranty_terms

PRÍRUČKA / PŘÍRUČKA

www.bresser.de/guide

OTÁZKY / DOTAZY

www.bresser.de/faq



Points de collecte sur www.quefairedemesdechets.fr
Privilégiez la réparation ou le don de votre appareil !

SK **Návod na obsluhu** **4**

CZ **Návod k obsluze** **8**

Servis **12**

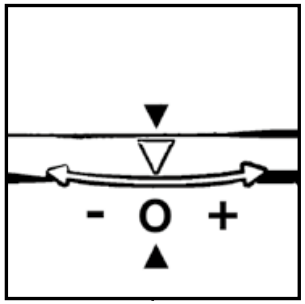
- O +

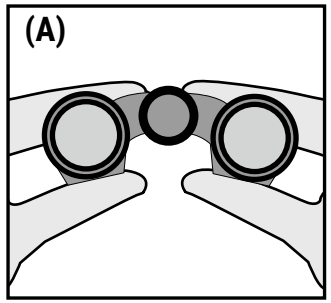
(A)

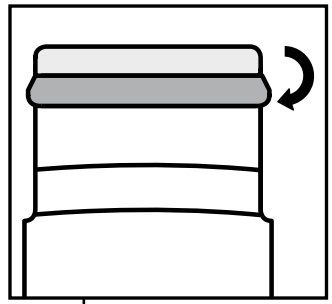

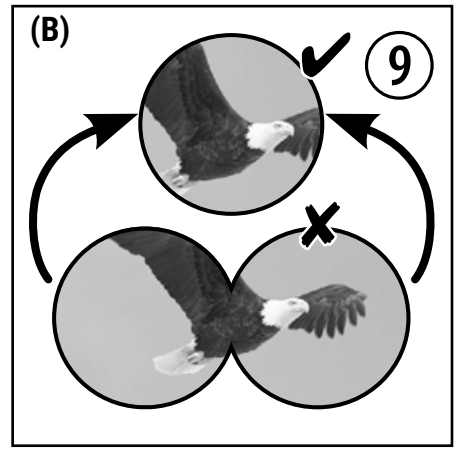
(B)
9

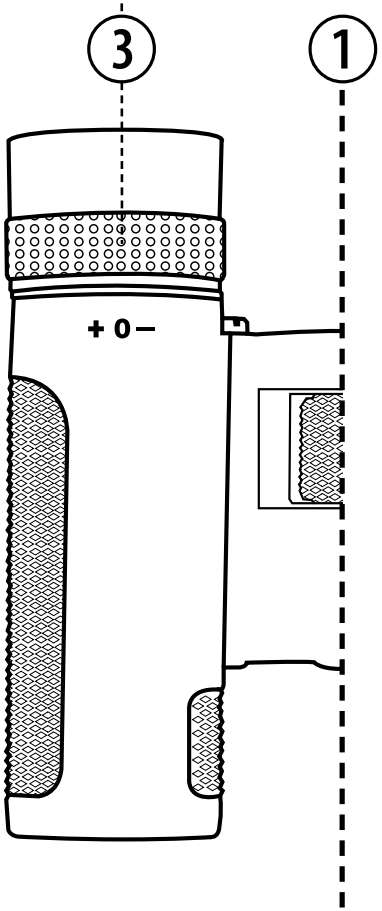
3
1
+ 0 –

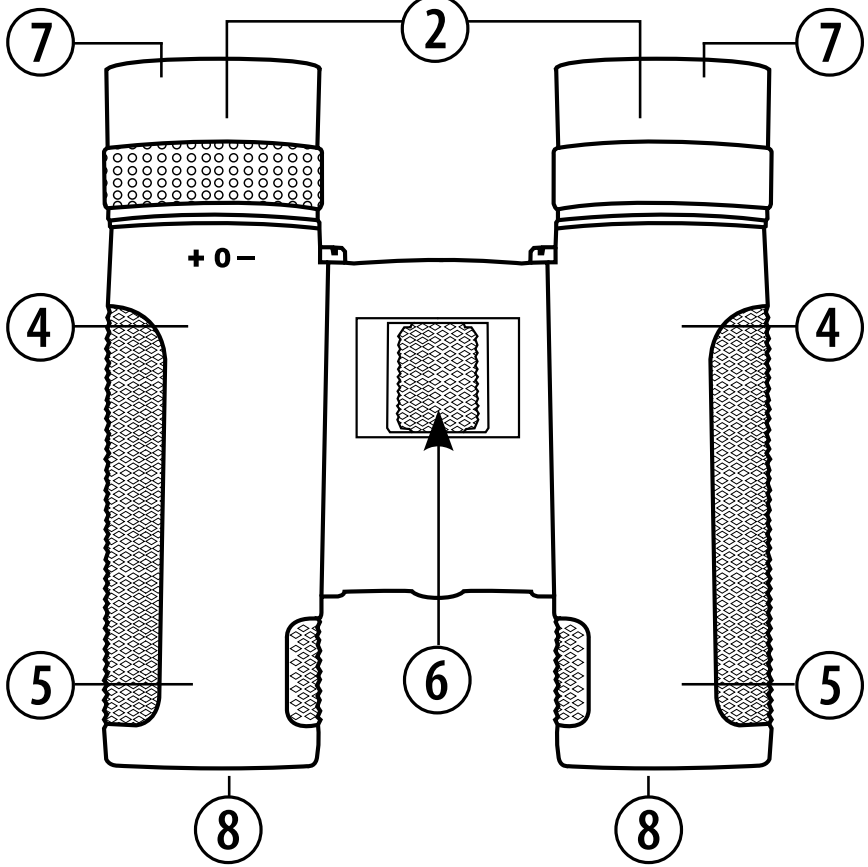
2
7
7
+ 0 –
4
4
5
6
5
8
8


10
FREEK VONK
11



UPOZORNENIE!
Nevhodné pre deti do troch rokov. Malé časti. Nebezpečenstvo udusenia. Obsahuje funkčné ostré hrany a hroty!

⚠ Všeobecné upozornenia

- **NEBEZPEČENSTVO OSLEPNUTIA!** Nikdy sa týmto prístrojom nepozeraj priamo do Slnka ani do jeho blízkosti. Hrozí oslepnutie!
- **NEBEZPEČENSTVO UDUSENIA!** Deti smú prístroj používať iba pod dohľadom. Obalové materiály (plastové vrecká, gumičky a pod.) uchovávaj mimo dosahu detí. Hrozí udusenie!
- **NEBEZPEČENSTVO POŽIARU!** Prístroj, najmä jeho šošovky, nevystavuj priamemu slnečnému žiareniu. Sústredené svetlo môže spôsobiť požiar.
- Prístroj nerozoberaj. V prípade poruchy sa obráť na predajcu. Ten sa spojí so servisným strediskom a v prípade potreby prístroj odošle na opravu.
- Prístroj nevystavuj vysokým teplotám.
- Prístroj je určený na súkromné použitie. Rešpektuj súkromie ostatných. Nepozeraj sa ním napríklad ľuďom do bytov.

Prehľad dielov

1. Stredová os ďalekohľadu
2. Gumové očnice
3. Krúžok nastavenia dioptrií
4. Telo ďalekohľadu
5. Tubus objektívu
6. Zaostrovacie koliesko (stredové zaostrovanie)
7. Okulár
8. Šošovka objektívu
9. Kruhové zorné pole pri správne nastavenej vzdialenosti zreníc
10. Popruh / pútko
11. Puzdro na ďalekohľad

Vzdialenosť zreníc

Každý má inú vzdialenosť zreníc. Ďalekohľad si preto najprv nastav podľa seba.

Uchop ďalekohľad oboma rukami (obr. A) a prilož ho k očiam. Priblíž alebo odďaľ oba tubusy pohybom okolo stredovej osi tak, aby si pri pohľade videl iba jedno kruhové zorné pole (obr. B).

Zaostrenie

Najprv si vyber predmet vzdialený viac ako 10 metrov. Zatvor pravé oko alebo si ho zakry prstom. Otáčaním zaostrovacieho kolieska (6) zaostri obraz pre ľavé oko.

Potom zatvor ľavé oko a krúžkom nastavenia dioptrií (3) zaostri obraz pre pravé oko. Po správnom nastavení uvidíš predmet ostro oboma očami.

Ak nosíš okuliare
Na okuliaroch sú ohrnuteľné očnice (2). Ak nosíš okuliare, ohrň ich, aby si videl ostrejšie.

Pokyny na čistenie

- Šošovky okulárov a objektívov čisti iba mäkkou handričkou, ktorá nepúšťa vlákna, napríklad z mikrovlákna. Netlač na ňu príliš, aby sa šošovky nepoškriabali.
- Pri silnejšom znečistení navlhči handričku prípravkom na čistenie okuliarov a šošovky zľahka utri.
- Chráň prístroj pred prachom a vlhkosťou. Po použití, najmä pri vysokej vlhkosti vzduchu, ho nechaj chvíľu pri izbovej teplote, aby sa zvyšná vlhkosť odparila.

Nasaď krytky proti prachu a ulož ďalekohľad do dodaného puzdra.

LIKVIDÁCIA



Obalové materiály roztrieď podľa druhu.

Informácie o správnej likvidácii ti poskytne miestna služba na nakladanie s odpadom alebo úrad životného prostredia.

Vyhlásenie o zhode ES

CE

Spoločnosť Bresser GmbH vydala vyhlásenie o zhode v súlade s platnými smernicami a príslušnými normami.

Úplné znenie vyhlásenia o zhode ES je dostupné na tejto internetovej adrese.

www.bresser.de/download/9820101B4K000/CE/9820101B4K000_CE.pdf

Záruka a servis

Bežná záručná doba je 2 roky a začína sa dňom nákupu. Na využitie dobrovoľnej predĺženej záruky uvedenej na darčekovej škatuli je potrebná registrácia na našom webe.

Úplné záručné podmienky, informácie o predĺžení záruky a podrobnosti o servisných službách nájdeš na našom webe.

www.bresser.de/garantiebedingungen



UPOZORNĚNÍ!
Nevhodné pro děti do tří let. Malé části. Nebezpečí udušení.
Obsahuje funkční ostré hrany a hroty!

⚠ Všeobecná upozornění

- **NEBEZPEČÍ OSLEPNUTÍ!** Nikdy se tímto přístrojem nedívej přímo do Slunce ani do jeho blízkosti. Hrozí oslepnutí!
- **NEBEZPEČÍ UDUŠENÍ!** Děti smějí přístroj používat pouze pod dohledem. Obalové materiály (plastové sáčky, gumičky apod.) uchovávej mimo dosah dětí. Hrozí udušení!
- **NEBEZPEČÍ POŽÁRU!** Přístroj, zejména jeho čočky, nevystavuj přímému slunečnímu záření. Soustředěné světlo může způsobit požár.
- Přístroj nerozebírej. V případě závady se obraťˇ na prodejce. Ten se spojí se servisním střediskem a v případě potřeby přístroj odešle k opravě.
- Přístroj nevystavuj vysokým teplotám.
- Přístroj je určený k soukromému použití. Respektuj soukromí ostatních. Nedívej se jím například lidem do bytů.

Přehled dílů

1. Středová osa dalekohledu
2. Gumové očnice
3. Kroužek nastavení dioptrií
4. Tělo dalekohledu
5. Tubus objektivu
6. Zaostřovací kolečko (středové ostření)
7. Okulár
8. Čočka objektivu
9. Kruhové zorné pole při správně nastavené vzdálenosti zornic
10. Popruh / poutko
11. Pouzdro na dalekohled

Vzdálenost zornic

Každý má jinou vzdálenost zornic. Dalekohled si proto nejprve nastav podle sebe.

Uchop dalekohled oběma rukama (obr. A) a přilož ho k očím. Přibliž nebo oddal oba tubusy pohybem kolem středové osy tak, abys při pohledu viděl jen jedno kruhové zorné pole (obr. B).

Zaostření

Nejprve si vyber předmět vzdálený více než 10 metrů. Zavři pravé oko nebo si ho zakryj prstem. Otáčením zaostřovacího kolečka (6) zaostři obraz pro levé oko.

Potom zavři levé oko a kroužkem nastavení dioptrií (3) zaostři obraz pro pravé oko. Po správném nastavení uvidíš předmět ostře oběma očima.

Pokud nosíš brýle
Na okulárech jsou ohrnovací očnice (2). Pokud nosíš brýle, ohrň je, abys viděl ostřeji.

Pokyny k čištění

- Čočky okulárů a objektivů čisti pouze měkkým hadříkem, který nepouští vlákna, například z mikrovlákna. Netlač na něj příliš, aby se čočky nepoškrábaly.
- Při silnějším znečištění navlhči hadřík přípravkem na čištění brýlí a čočky zlehka otři.
- Chraň přístroj před prachem a vlhkostí. Po použití, zejména při vysoké vlhkosti vzduchu, ho nech chvíli při pokojové teplotě, aby se zbylá vlhkost odpařila.

Nasaď prachové krytky a ulož dalekohled do dodaného pouzdra.

LIKVIDACE



Obalové materiály roztřiď podle druhu.

Informace o správné likvidaci ti poskytne místní služba pro nakládání s odpady nebo úřad pro životní prostředí.

Prohlášení o shodě ES

CE

Společnost Bresser GmbH vydala prohlášení o shodě v souladu s platnými směrnicemi a příslušnými normami.

Úplné znění prohlášení o shodě ES je dostupné na této internetové adrese.

www.bresser.de/download/9820101B4K000/CE/9820101B4K000_CE.pdf

Záruka a servis

Běžná záruční doba činí 2 roky a začíná dnem nákupu. Pro využití dobrovolné prodloužené záruky uvedené na dárkové krabici je nutná registrace na našem webu.

Úplné záruční podmínky, informace o prodloužení záruky a podrobnosti o servisních službách najdeš na našem webu.
www.bresser.de/garantiebedingungen

Servis

NL BE

info@bresserbenelux.nl
Tel.* +31 (0) 528 23 24 76

BRESSER Benelux
Smirnoffstraat 8, 7903 AX Hoogeveen
Holandsko / Nizozemsko

EN IE

service@bresseruk.com
Tel.* +44 1342 837 098

BRESSER UK Ltd.
Suite 3G, Eden House, Enterprise Way
Edenbridge, Kent TN8 6HF
Veľká Británia / Velká Británie

DE AT CH BE

service@bresser.de
Tel.* +49 (0) 28 72-80 74-210

BRESSER GmbH
Zákaznícky servis / Zákaznický servis
Gutenbergstr. 2, 46414 Rhede
Nemecko / Německo

FR BE

sav@bresser.fr
Tel.* 00 800 6343 7000

BRESSER France SARL
Pôle d’Activités de Nicopolis
314 Avenue des Chênes Verts
83170 Brignoles, Francúzsko / Francie

ES IT PT

servicio.iberia@bresser.de
Tel.* +34 91 67972 69

BRESSER Iberia SLU
C/Valdemorillo, 1 Nave B
P.I. Ventorro del Cano
28925 Alcorcón Madrid
Španielsko / Španělsko

SK

* Cena hovoru na miestne čísla závisí od tarify operátora. Volanie zo zahraničia môže byť drahšie. Na francúzske servisné číslo sa nevzťahuje zvýšená tarifa.

CZ

* Cena hovoru na místní čísla závisí na tarifu operátora. Volání ze zahraničí může být dražší. Na francouzské servisní číslo se nevztahuje zvýšený tarif.

FREEK VONK®
×
BRESSER®

www.freekvonk.nl
© a s licenciou Studio Freek. Všetky práva vyhradené.
© a s licencí Studio Freek. Všechna práva vyhrazena.

Kontakt

Bresser GmbH
Gutenbergstraße 2
46414 Rhede · Nemecko / Německo

www.bresser.de

@BresserEurope

Bresser UK Ltd.
Suite 3G, Eden House
Enterprise Way
Edenbridge, Kent TN8 6HF
Veľká Británia / Velká Británie

Chyby a technické zmeny vyhradené.
Chyby a technické změny vyhrazeny.
Manual_9820102_CZ-SK_v032025a · Preklad z DE / Překlad z DE