NATIONAL GEOGRAPHIC™

BRESSER

DETEKTOR KOVŮ
DETEKTOR KOVOV

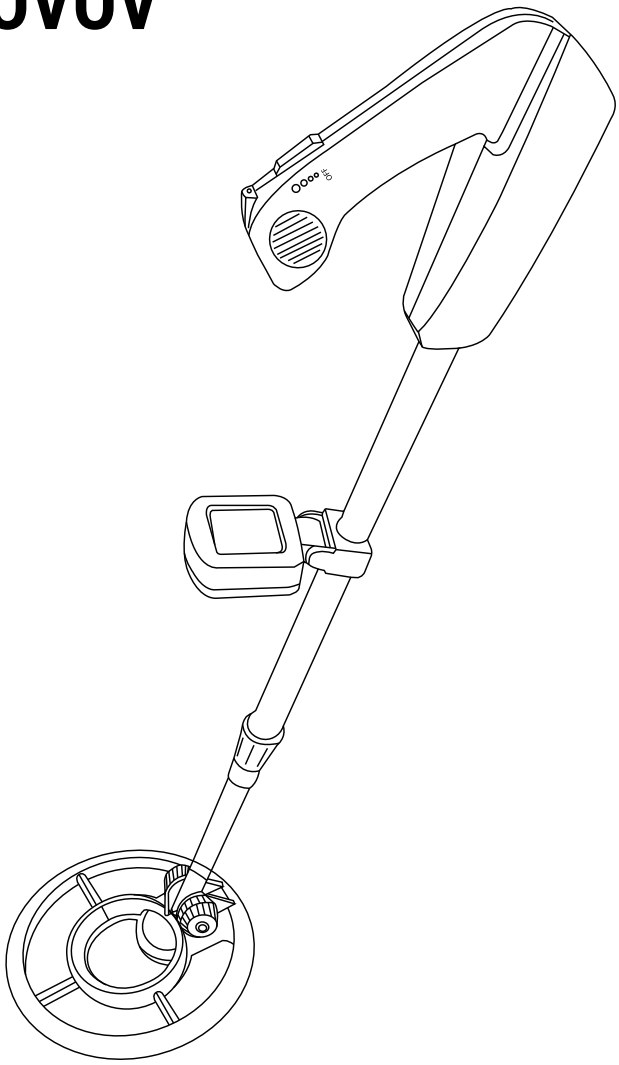

CZ **Návod k obsluze**

SK **Návod na obsluhu**

Art. No. 9110550

NATIONAL GEOGRAPHIC™

CZ

Další informace o výrobku a dostupné překlady návodu najdeš na našem webu. Použij QR kód nebo odkaz níže.

SK

Ďalšie informácie o výrobku a dostupné preklady návodu nájdeš na našom webe. Použi QR kód alebo odkaz nižšie.

NÁVOD KE STAŽENÍ / NA STIAHNUTIE

www.bresser.de/P9110550

CZ **Návod k obsluze** **4**

SK **Návod na obsluhu** **8**

FSC
www.fsc.org
MIX
Paper | Supporting responsible forestry
FSC® C162878

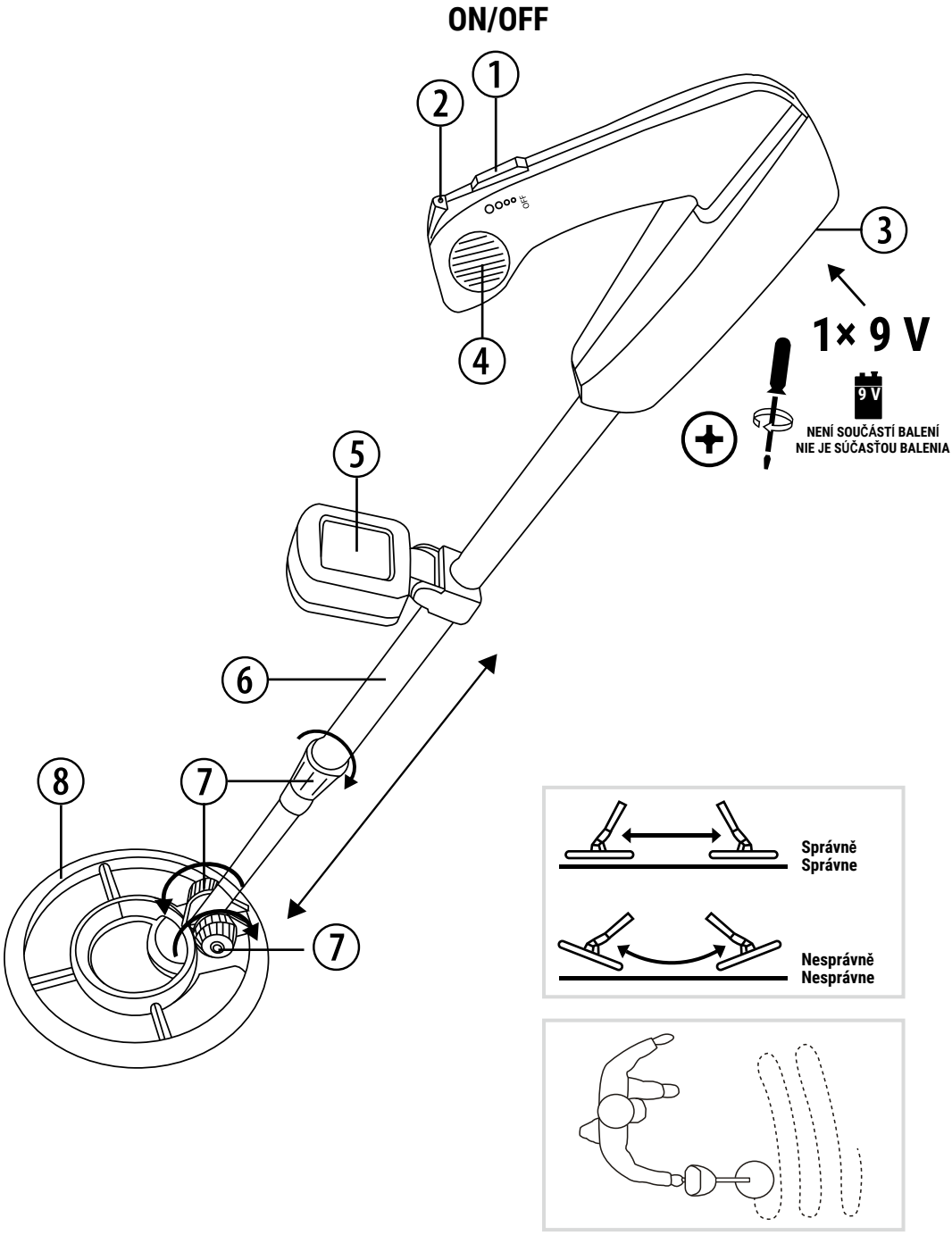
ON/OFF
1
2
3
4
5
6
7
8
7
1× 9 V
9 V
NENÍ SOUČÁSTÍ BALENÍ
NIE JE SÚČASŤOU BALENIA
Správně
Správne
Nesprávně
Nesprávne

NATIONAL GEOGRAPHIC™

⚠ Všeobecná upozornění

• Děti smějí přístroj používat pouze pod dohledem. Obalové materiály, například plastové sáčky a gumičky, uchovávejte mimo dosah dětí. Hrozí NEBEZPEČÍ UDUŠENÍ!
• Nevhodné pro děti do 3 let!
• **NEBEZPEČÍ POŠKOZENÍ!** Přístroj nerozebírejte. V případě závady se obraťte na prodejce. Ten kontaktuje servisní středisko a v případě potřeby přístroj odešle k opravě.

• **NEBEZPEČÍ ÚRAZU ELEKTRICKÝM PROUDEM!** Přístroj obsahuje elektronické součásti napájené bateriemi. Nikdy nenechávejte děti při používání přístroje bez dozoru. Přístroj používejte pouze podle návodu. Jinak hrozí úraz elektrickým proudem!

• **NEBEZPEČÍ POLEPTÁNÍ!** Baterie uchovávejte mimo dosah dětí. Při vkládání baterie dbejte na správnou polaritu. Vyteklé nebo poškozené baterie mohou při kontaktu s kůží způsobit poleptání. V případě potřeby použijte vhodné ochranné rukavice.
• **NEBEZPEČÍ POŽÁRU NEBO VÝBUCHU!** Přístroj nevystavujte vysokým teplotám. Používejte pouze doporučené baterie. Přístroj ani baterie nezkratujte a nevhazujte do ohně. Nadměrné teplo a nesprávné zacházení mohou způsobit zkrat, požár nebo výbuch!

• Používejte pouze doporučené baterie. Slabé nebo vybité baterie vždy vyměňte za celou novou sadu s plnou kapacitou. Nekombinujte baterie různých značek, typů ani kapacit. Pokud přístroj delší dobu nepoužíváte, baterie vyjměte.

• Běžné nenabíjecí baterie nikdy nenabíjejte. Při nabíjení mohou explodovat.

• Nabíjecí baterie se smějí nabíjet pouze pod dohledem dospělých.
• Nabíjecí baterie před nabíjením vyjměte z hračky.
• Výrobce neodpovídá za škody způsobené nesprávným vložením baterií.

Obsah balení

Detektor kovů, návod k obsluze

Vložení baterie

Potřebná baterie
1× alkalická baterie 9 V (není součástí balení)

Otevřete prostor pro baterii šroubovákem a řiďte se označením polarity (+) a (–) uvnitř. Baterii nevkládejte násilím ani obráceně, mohlo by dojít k poškození přístroje. Nasaďte zpět kryt prostoru pro baterii a šrouby pevně utáhněte šroubovákem.

Přehled dílů

1. Vypínač
2. Kontrolka LED (zelená/červená)
3. Prostor pro baterii
4. Bzučák (zvuková signalizace)
5. LCD displej

6. Tyč
7. Aretační kroužek
8. Vyhledávací cívka

Pravidla pro vyhledávání kovů

1. Pravidla pro hledání s detektorem kovů se v jednotlivých zemích liší. Liší se i v rámci Německa. Než začneš hledat, seznam se s místními pravidly a zákony.

2. Respektuj soukromý majetek a nevstupuj na soukromé pozemky bez souhlasu majitele.
3. Nikdy nenič historické ani archeologické předměty.
4. Pokud si nejsi jistý, zda jde o nález, obrať se na místní muzeum nebo spolek zabývající se historií.

5. Všechny vyhloubené jámy znovu zasyp a snaž se nezanechat po sobě škody.
6. Všechny nalezené odpadky seber a zlikviduj.

Německá předloha uvádí zákaz hledání s detektorem na těchto místech
1. Označené i neoznačené archeologické památky
2. Chráněná přírodní území
3. Hřbitovy a hroby včetně starých pohřebišť, například megalitických hrobek
4. Lesy a neobhospodařované louky
5. Historická místa, například bojiště a vojenská ležení

Obsluha

1. Detektor kovů se dodává kompletně sestavený. Stačí vložit baterii, která není součástí balení.

2. Chceš-li nastavit délku detektoru, otoč aretačním kroužkem na tyči proti směru hodinových ručiček.

3. Nastav požadovanou délku a při používání drž cívku rovnoběžně se zemí.
4. Otoč aretačním kroužkem ve směru hodinových ručiček a zajisti tyč v požadované délce.

5. Chceš-li detektor zkrátit, povol aretační kroužky a posuň vyhledávací hlavici blíže k rukojeti.

Použití detektoru kovů
Před zapnutím se ujisti, že v blízkosti vyhledávací cívky nejsou žádné kovové předměty. Zapni přístroj posunutím páčky směrem od sebe. Zelená kontrolka signalizuje zapnutí. Detektor je již zkalibrovaný a nepotřebuje další nastavení. Je připravený k použití s nejvyšší citlivostí.

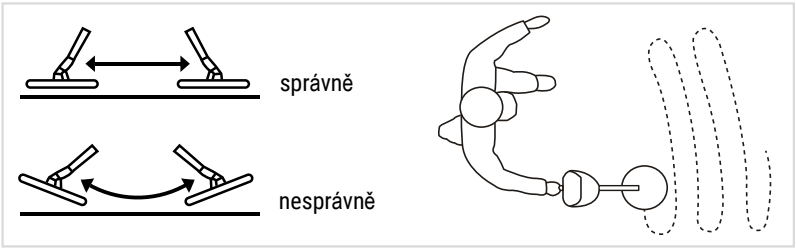

NATIONAL GEOGRAPHIC™

Při hledání kovových předmětů pohybuj detektorem pomalu ze strany na stranu. Cívku přitom drž stále asi 2 cm nad zemí. Když detektor najde kovový předmět, zazní zvukový signál. Čím hlasitější je zvuk, tím silnější je signál, který ukazuje, jak blízko je předmět k cívce. Při silném signálu se rozsvítí také kontrolka. Se zvukovým signálem a kontrolkou můžeš objevit mnoho zajímavých předmětů ukrytých pod zemí.

Při hledání LCD displej zobrazuje symbol . Když detektor najde kovový předmět, rozsvítí se červená LED, zazní zvukový signál a na displeji se zobrazí symbol nálezu .

Když displej zobrazí , vyměň baterii.

Objevuj svět s detektorem kovů
S detektorem odhalíš kovové předměty ukryté pod zemí. Zajímavé objevy na tebe čekají na mnoha místech, třeba na pláži nebo na vaší zahradě. Ovládání je snadné. Vydej se objevovat!

Kdy je nejlepší vyrazit hledat
Nejlepší doba pro hledání kovů je hned po vydatném dešti. Měkká a mokrá půda vede elektrický proud lépe než suchá, takže máš větší šanci najít i hlouběji uložené předměty. Vyhledávací cívka je vodotěsná a po dešti ji lze používat v mělké vodě. Celý přístroj však nedoporučujeme ponořovat na delší dobu.

Pozor! Vodotěsná je pouze vyhledávací cívka.

Kde můžeš hledat
1. Pláž je ideální místo pro začátek. Je tam méně rušivých signálů a snadněji se tam kope.

2. U příbuzných doma, zejména u těch, kteří žijí ve starších domech.
3. Na vlastním pozemku před domem nebo za ním.

POZOR! Tento detektor kovů není určen pro vojenské účely ani záchranné akce.

Pokyny k čištění

- Před čištěním odpoj přístroj od zdroje napájení. Vyjmi baterii!
- Vnější povrch přístroje čisti pouze suchým hadříkem. Nepoužívej čisticí kapalinu, aby se nepoškodila elektronika.
- Chraň přístroj před prachem a vlhkostí!
- Pokud přístroj delší dobu nepoužíváš, vyjmi baterii!

Prohlášení o shodě ES

CE Společnost Bresser GmbH vypracovala prohlášení o shodě v souladu s platnými směrnicemi a příslušnými normami. Úplné znění prohlášení o shodě ES je dostupné na následující internetové adrese.
www.bresser.de/download/9110550/CE/9110550_CE.pdf

Likvidace



Obalové materiály roztřiďte podle druhu. Při likvidaci přístroje dodržujte platné právní předpisy. Informace o správné likvidaci vám poskytne místní služba pro nakládání s odpady nebo úřad pro životní prostředí.



Elektrické přístroje nevyhazujte do domovního odpadu!
Podle evropské směrnice 2012/19/EU o odpadních elektrických a elektronických zařízeních a jejího provedení ve vnitrostátním právu se použitá elektrická zařízení sbírají odděleně a ekologicky recyklují. Vybité použité baterie a akumulátory odevzdejte do sběrných nádob na baterie. Informace o likvidaci starých přístrojů nebo baterií vyrobených po 1. 6. 2006 vám poskytne místní služba pro nakládání s odpady nebo úřad pro životní prostředí.



Baterie a akumulátory nepatří do domovního odpadu. Použité baterie a akumulátory jste ze zákona povinni odevzdat. Můžete je bezplatně vrátit v naší prodejně nebo v blízkém sběrném místě, například v obchodě nebo na obecném sběrném místě.

Baterie a akumulátory jsou označeny přeškrtnutou popelnicí a chemickou značkou škodlivé látky.



[1] Baterie obsahuje kadmium.
[2] Baterie obsahuje rtuť.
[3] Baterie obsahuje olovo.

Záruka a servis

Běžná záruční doba činí 2 roky a začíná dnem nákupu. Pro využití dobrovolné prodloužené záruky uvedené na dárkové krabici je nutná registrace na našem webu.

Úplné záruční podmínky, informace o prodloužení záruky a podrobnosti o službách najdete na našem webu.
www.bresser.de/garantiebedingungen

NATIONAL GEOGRAPHIC™

Všeobecné upozornenia

• Deti smú prístroj používať iba pod dohľadom. Obalové materiály, napríklad plastové vrecká a gumičky, uchovávajte mimo dosahu detí. Hrozí NEBEZPEČENSTVO UDUSENIA!
• Nevhodné pre deti do 3 rokov!
• **NEBEZPEČENSTVO POŠKODENIA!** Prístroj nerozoberajte. V prípade poruchy sa obráťte na predajcu. Ten kontaktuje servisné stredisko a v prípade potreby prístroj odošle na opravu.

• **NEBEZPEČENSTVO ÚRAZU ELEKTRICKÝM PRÚDOM!** Prístroj obsahuje elektronické súčasti napájané batériami. Deti pri používaní prístroja nikdy nenechávajte bez dozoru. Prístroj používajte iba podľa návodu. Inak hrozí úraz elektrickým prúdom!

• **NEBEZPEČENSTVO POLEPTANIA!** Batérie uchovávajte mimo dosahu detí. Pri vkladaní batérie dbajte na správnu polaritu. Vytečené alebo poškodené batérie môžu pri kontakte s pokožkou spôsobiť poleptanie. V prípade potreby použite vhodné ochranné rukavice.
• **NEBEZPEČENSTVO POŽIARU ALEBO VÝBUCHU!** Prístroj nevystavujte vysokým teplotám. Používajte iba odporúčané batérie. Prístroj ani batérie neskratujte a nevhadzujte do ohňa. Nadmerné teplo a nesprávne zaobchádzanie môžu spôsobiť skrat, požiar alebo výbuch!

• Používajte iba odporúčané batérie. Slabé alebo vybité batérie vždy vymeňte za celú novú súpravu s plnou kapacitou. Nekombinujte batérie rôznych značiek, typov ani kapacít. Ak prístroj dlhší čas nepoužívate, batérie vyberte.

• Bežné nenabíjateľné batérie nikdy nenabíjajte. Pri nabíjaní môžu explodovať.

• Nabíjateľné batérie sa smú nabíjať iba pod dohľadom dospelých.
• Nabíjateľné batérie pred nabíjaním vyberte z hračky.
• Výrobca nezodpovedá za škody spôsobené nesprávnym vložením batérií.

Obsah balenia

Detektor kovov, návod na obsluhu

Vloženie batérie

Potrebná batéria
1× alkalická batéria 9 V (nie je súčasťou balenia)

Otvorte priestor na batériu skrutkovačom a riaďte sa označením polarity (+) a (–) vo vnútri. Batériu nevkladajte násilím ani obrátene, mohlo by dôjsť k poškodeniu prístroja. Nasaďte späť kryt priestoru na batériu a skrutky pevne utiahnite skrutkovačom.

Prehľad dielov

1. Vypínač
2. Kontrolka LED (zelená/červená)
3. Priestor na batériu
4. Bzučiak (zvuková signalizácia)
5. LCD displej

6. Tyč
7. Aretačný krúžok
8. Vyhľadávacia cievka

Pravidlá vyhľadávania kovov

1. Pravidlá hľadania s detektorom kovov sa v jednotlivých krajinách líšia. Líšia sa aj v rámci Nemecka. Skôr než začneš hľadať, oboznám sa s miestnymi pravidlami a zákonmi.

2. Rešpektuj súkromný majetok a nevstupuj na súkromné pozemky bez súhlasu majiteľa.
3. Nikdy nenič historické ani archeologické predmety.
4. Ak si nie si istý, či ide o nález, obráť sa na miestne múzeum alebo spolok zaoberajúci sa históriou.

5. Všetky vyhĺbené jamy znova zasyp a snaž sa po sebe nezanechať škody.
6. Všetok nájdený odpad pozbieraj a zlikviduj.

Nemecká predloha uvádza zákaz hľadania s detektorom na týchto miestach
1. Označené aj neoznačené archeologické pamiatky
2. Chránené prírodné územia
3. Cintoríny a hroby vrátane starých pohrebísk, napríklad megalitických hrobiek
4. Lesy a neobhospodarované lúky
5. Historické miesta, napríklad bojiská a vojenské tábory

Obsluha

1. Detektor kovov sa dodáva kompletne zmontovaný. Stačí vložiť batériu, ktorá nie je súčasťou balenia.

2. Ak chceš nastaviť dĺžku detektora, otoč aretačným krúžkom na tyči proti smeru hodinových ručičiek.

3. Nastav požadovanú dĺžku a pri používaní drž cievku rovnobežne so zemou.
4. Otoč aretačným krúžkom v smere hodinových ručičiek a zaisti tyč v požadovanej dĺžke.

5. Ak chceš detektor skrátiť, povoľ aretačné krúžky a posuň vyhľadávaciu hlavicu bližšie k rukoväti.

Používanie detektora kovov
Pred zapnutím sa uisti, že v blízkosti vyhľadávacej cievky nie sú žiadne kovové predmety. Zapni prístroj posunutím páčky smerom od seba. Zelená kontrolka signalizuje zapnutie. Detektor je už skalibrovaný a nepotrebuje ďalšie nastavenie. Je pripravený na použitie s najvyššou citlivosťou.

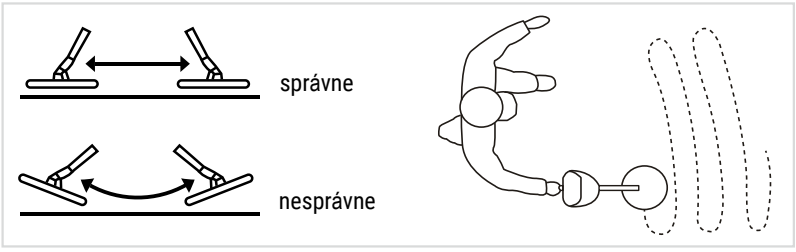

NATIONAL GEOGRAPHIC™

Pri hľadaní kovových predmetov pohybuj detektorom pomaly zo strany na stranu. Cievku pritom drž stále asi 2 cm nad zemou. Keď detektor nájde kovový predmet, zaznie zvukový signál. Čím hlasnejší je zvuk, tým silnejší je signál, ktorý ukazuje, ako blízko je predmet k cievke. Pri silnom signáli sa rozsvieti aj kontrolka. So zvukovým signálom a kontrolkou môžeš objaviť veľa zaujímavých predmetov ukrytých pod zemou.

Pri hľadaní LCD displej zobrazuje symbol . Keď detektor nájde kovový predmet, rozsvieti sa červená LED, zaznie zvukový signál a na displeji sa zobrazí symbol nálezu .

Keď displej zobrazí , vymeň batériu.

Objavuj svet s detektorom kovov
S detektorom odhalíš kovové predmety ukryté pod zemou. Zaujímavé objavy na teba čakajú na mnohých miestach, napríklad na pláži alebo vo vašej záhrade. Ovládanie je jednoduché. Vydaj sa objavovať!

Kedy je najlepšie vyraziť hľadať
Najlepší čas na hľadanie kovov je hneď po výdatnom daždi. Mäkká a mokrá pôda vedie elektrický prúd lepšie ako suchá, takže máš väčšiu šancu nájsť aj hlbšie uložené predmety. Vyhľadávacia cievka je vodotesná a po daždi ju možno používať v plytkej vode. Celý prístroj však neodporúčame ponárať na dlhší čas.

Pozor! Vodotesná je iba vyhľadávacia cievka.

Kde môžeš hľadať
1. Pláž je ideálne miesto na začiatok. Je tam menej rušivých signálov a ľahšie sa tam kope.

2. U príbuzných doma, najmä u tých, ktorí žijú v starších domoch.
3. Na vlastnom pozemku pred domom alebo za ním.

POZOR! Tento detektor kovov nie je určený na vojenské účely ani záchranné akcie.

Pokyny na čistenie
- Pred čistením odpoj prístroj od zdroja napájania. Vyber batériu!
- Vonkajší povrch prístroja čisti iba suchou handričkou. Nepoužívaj čistiacu kvapalinu, aby sa nepoškodila elektronika.
- Chráň prístroj pred prachom a vlhkosťou!
- Ak prístroj dlhší čas nepoužívaš, vyber batériu!

Vyhlásenie o zhode ES
CE Spoločnosť Bresser GmbH vypracovala vyhlásenie o zhode v súlade s platnými smernicami a príslušnými normami. Úplné znenie vyhlásenia o zhode ES je dostupné na nasledujúcej internetovej adrese.
www.bresser.de/download/9110550/CE/9110550_CE.pdf

Likvidácia

Obalové materiály roztrieďte podľa druhu. Pri likvidácii prístroja dodržiavajte platné právne predpisy. Informácie o správnej likvidácii vám poskytne miestna služba na nakladanie s odpadom alebo úrad životného prostredia.

Elektrické prístroje nevyhadzujte do domového odpadu!
Podľa európskej smernice 2012/19/EÚ o odpade z elektrických a elektronických zariadení a jej vykonania vo vnútroštátnom práve sa použité elektrické zariadenia zbierajú oddelene a ekologicky recyklujú. Vybité použité batérie a akumulátory odovzdajte do zberných nádob na batérie. Informácie o likvidácii starých prístrojov alebo batérií vyrobených po 1. 6. 2006 vám poskytne miestna služba na nakladanie s odpadom alebo úrad životného prostredia.

Batérie a akumulátory nepatria do domového odpadu. Použité batérie a akumulátory ste zo zákona povinní odovzdať. Môžete ich bezplatne vrátiť v našej predajni alebo na blízkom zbernom mieste, napríklad v obchode alebo na obecnom zbernom mieste.

Batérie a akumulátory sú označené prečiarknutou nádobou na odpad a chemickou značkou škodlivej látky.



¹ Batéria obsahuje kadmium.
² Batéria obsahuje ortuť.
³ Batéria obsahuje olovo.

Záruka a servis

Bežná záručná doba je 2 roky a začína sa dňom nákupu. Na využitie dobrovoľnej predĺženej záruky uvedenej na darčekovej škatuli je potrebná registrácia na našom webe.

Úplné záručné podmienky, informácie o predĺžení záruky a podrobnosti o službách nájdete na našom webe.
www.bresser.de/garantiebedingungen

NATIONAL GEOGRAPHIC™

TVŮJ NÁKUP MÁ SMYSL
TVOJ NÁKUP MÁ ZMYSEL

Každým nákupem podporuješ celosvětovou neziskovou organizaci National Geographic Society, která poznává a chrání svět prostřednictvím expedic, výzkumu a vzdělávání.

Každým nákupom podporuješ celosvetovú neziskovú organizáciu National Geographic Society, ktorá spoznáva a chráni svet prostredníctvom expedícií, výskumu a vzdelávania.

VÍCE INFORMACÍ / VIAC INFORMÁCIÍ NATGEO.COM/INFO

© National Geographic Partners LLC. Všechna práva vyhrazena. NATIONAL GEOGRAPHIC a design žlutého rámečku jsou ochranné známky National Geographic Society používané na základě licence.

© National Geographic Partners LLC. Všetky práva vyhradené. NATIONAL GEOGRAPHIC a dizajn žltého rámčeka sú ochranné známky National Geographic Society používané na základe licencie.

nationalgeographic.com

BRESSER®

Bresser GmbH
Gutenbergstr. 2
DE-46414 Rhede

www.bresser.de

Bresser UK Ltd.
Suite 3G, Eden House
Enterprise Way, Edenbridge,
Kent TN8 6HF
Velká Británie / Veľká Británia