BRESSER Youngster

Art. No. 16468

Detektor kovů
Detektor kovov



CZ **NÁVOD K OBSLUZE**

SK **NÁVOD NA OBSLUHU**

CZ **KE STAŽENÍ**

Informace o výrobku, návody i v dalších jazycích, záruka, řešení potíží, příručky, časté dotazy, pokusy a soubory ke stažení.

SK **NA STIAHNUTIE**

Informácie o výrobku, návody aj v ďalších jazykoch, záruka, riešenie problémov, príručky, časté otázky, pokusy a súbory na stiahnutie.

INFO

www.bresser.de/P16468

SERVIS

www.bresser.de/S16468





Points de collecte sur www.quefairedemesdechets.fr
Privilégiez la réparation ou le don de votre appareil !

FSC
www.fsc.org
MIX
Paper | Supporting responsible forestry
FSC® C075546

(CZ) NÁVOD K OBSLUZE **4**

(SK) NÁVOD NA OBSLUHU **10**

SERVIS **19**

OBSAH

1. O tomto návodu 4
2. Všeobecné bezpečnostní pokyny 5
3. Obsah balení 5
4. Technické údaje 5
5. Přehled dílů 7
6. Nabíjení přístroje 7
7. Pravidla pro vyhledávání kovů 7
8. Kdy používat detektor kovů 7
9. Vhodná místa k hledání 7
10. Použití detektoru kovů 8
11. Čištění a péče 8
12. Likvidace 9
13. EU prohlášení o shodě 9
14. Záruka a servis 9

1. O TOMTO NÁVODU



Tento návod je součástí přístroje. Před prvním použitím si pozorně přečtěte bezpečnostní pokyny a návod k obsluze. Návod uschovejte pro pozdější použití. Pokud přístroj prodáte nebo předáte, předejte návod také novému majiteli nebo uživateli.

2. VŠEOBECNÉ BEZPEČNOSTNÍ POKYNY

- Děti smějí přístroj používat pouze pod dohledem dospělých. Obalové materiály, jako jsou plastové sáčky a gumičky, uchovávejte mimo dosah dětí. Hrozí udušení.
- Nevhodné pro děti do 3 let!
- **NEBEZPEČÍ POŠKOZENÍ!** Přístroj nerozebírejte. V případě závady se obraťte na prodejce. Ten kontaktuje servisní středisko a v případě potřeby přístroj odešle k opravě.
- NEBEZPEČÍ ÚRAZU ELEKTRICKÝM **PROUDEM!** Přístroj obsahuje elektronické součásti napájené bateriemi. Děti smějí přístroj používat pouze pod dohledem dospělých. Přístroj používejte výhradně podle návodu. Jinak hrozí úraz elektrickým proudem.
- **NEBEZPEČÍ CHEMICKÉHO POLEPTÁNÍ!** Baterie uchovávejte mimo dosah dětí. Při vkládání dbejte na správnou polaritu. Vybité nebo poškozené baterie mohou při kontaktu s kůží způsobit poleptání. V případě potřeby použijte vhodné ochranné rukavice.
- **NEBEZPEČÍ POŽÁRU NEBO VÝBUCHU!** Přístroj nevystavujte vysokým teplotám. Používejte pouze doporučené baterie. Přístroj ani baterie nezkratujte a nevhazujte do ohně. Nadměrné teplo nebo nesprávné zacházení mohou způsobit zkrat, požár nebo výbuch.
- Používejte pouze doporučené baterie. Slabé nebo vybité baterie vždy vyměňte za celou novou, plně nabitou sadu. Nekombinujte baterie různých značek nebo kapacit. Pokud přístroj delší dobu nepoužíváte, baterie vyjměte.
- Běžné nenabíjecí baterie nikdy nenabíjejte. Při nabíjení mohou explodovat.
- Nabíjecí baterie se smějí nabíjet pouze pod dohledem dospělých.
- Nabíjecí baterie před nabíjením vyjměte z hračky.
- Výrobce neodpovídá za škody způsobené nesprávným vložením baterií.
- Hračku smíte připojovat pouze k zařízením označeným jedním z následujících symbolů:

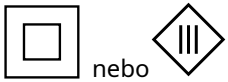

- U transformátoru, napájecího zdroje nebo nabíječky používaných s touto elektrickou hračkou pravidelně kontrolujte, zda kabel, zástrčka, kryt nebo jiné části nejsou poškozené. Poškozené zařízení nepoužívejte, dokud nebude závada odstraněna.
- Hračka obsahuje baterie, které nelze vyměnit.

3. OBSAH BALENÍ

Detektor kovů, lopatka, návod k obsluze

4. TECHNICKÉ ÚDAJE

Označení: detektor kovů
Displej: LCD, 2,6”
Materiál: ABS a hliníková tyč
Citlivost: 8–10 cm
Krytí cívky: IP67
Frekvence signálu: 3 kHz
Vestavěný akumulátor: 3,7 V, 1 800 mAh
Vstup: 5 V DC
Provozní proud: max. přibl. 90 mAh*
Pohotovostní proud: 50 mAh*
Amplituda provozního napětí: 3,7 V
Rozsah teplot: −20 °C až 60 °C
Rozměry: 190 × 100 × (400 až 780) mm

** Jednotka je převzata z originálu.*

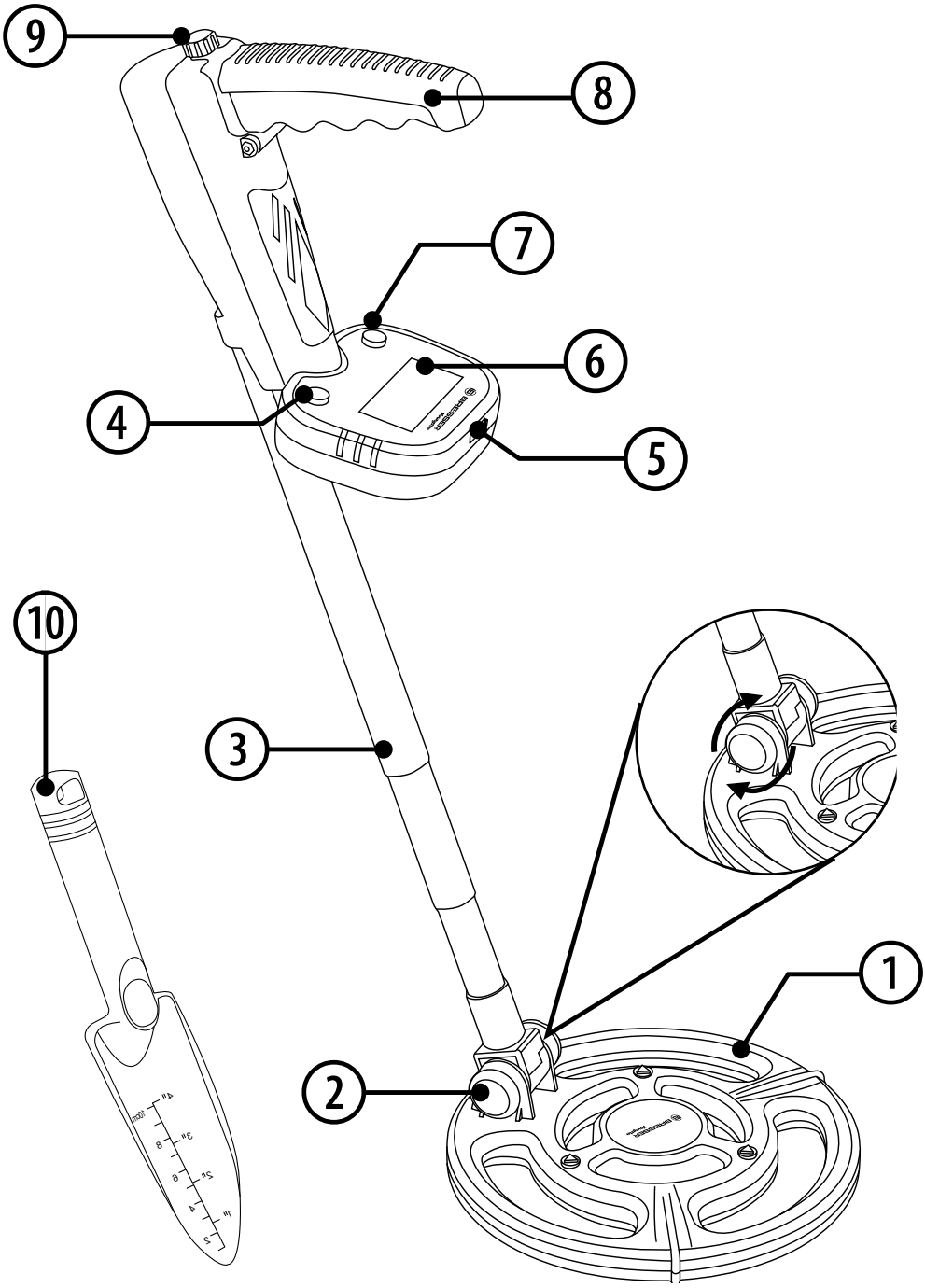
9
8
7
6
4
5
10
3
1
2

5. PŘEHLED DÍLŮ

1. Sklopná vyhledávací cívka
2. Aretační matice vyhledávací cívky
3. Nastavitelná tyč
4. Tlačítko podsvícení „LIGHT“
5. Nabíjecí port USB-C
6. LCD displej
7. Tlačítko zapnutí a resetování „POWER/RES“
8. Sklopná rukojeť
9. Aretační matice rukojeti

6. NABÍJENÍ PŘÍSTROJE

1. Jeden konec kabelu USB-C připojte k nabíjecímu portu (5) a druhý k vhodné nabíječce USB nebo adaptéru.
2. Modrá kontrolka vedle portu USB-C signalizuje nabíjení.
3. Po úplném nabití se kontrolka rozsvítí zeleně.

Bezpečnostní upozornění. Během nabíjení nelze detektor z bezpečnostních důvodů zapnout. Pokud se ho pokusíte během nabíjení zapnout, automaticky se vypne.

7. PRAVIDLA PRO VYHLEDÁVÁNÍ KOVŮ

1. Pravidla pro používání detektorů kovů se v jednotlivých zemích liší. Než začnete hledat, seznamte se s místními pravidly a zákony.
2. Respektujte soukromé pozemky a nevstupujte na ně bez souhlasu majitele.

3. Nikdy neničte historické ani archeologické předměty.
4. Pokud si nejste jistí, zda jde o nález, obraťte se na místní muzeum nebo spolek zabývající se historií.
5. Všechny vyhloubené jámy znovu zasypte a předcházejte škodám.
6. Nalezené odpadky seberte a zlikvidujte.

8. KDY POUŽÍVAT DETEKTOR KOVŮ

- Vhodná doba pro hledání je hned po vydatném dešti, kdy je půda měkká. Vlhká půda vede elektrický proud lépe než suchá, a šance na nalezení předmětů pod zemí je proto větší.
- Vyhledávací cívka je odolná vůči vodě a po dešti ji lze použít v mělké vodě. Přístroj však nedoporučujeme ponořovat na delší dobu.

Pozor! Vůči vodě je odolná pouze vyhledávací cívka.

9. VHODNÁ MÍSTA K HLEDÁNÍ

1. Pláž je dobré místo pro začátek. Na písečných plážích je málo rušivých signálů a snadněji se tam kope.

2. U příbuzných doma, zejména ve starších domech.
3. Na vlastním pozemku před domem nebo za ním.

POZOR! Tento detektor kovů není určen pro vojenské účely ani k zneškodňování výbušnin.

10. POUŽITÍ DETEKTORU KOVŮ

1. Detektor kovů se dodává kompletně sestavený.
2. Délku upravte posunutím nastavitelné tyče nahoru nebo dolů.
3. Nastavte požadovanou délku. Při hledání držte cívku rovnoběžně se zemí.

4. Před zapnutím umístěte detektor tak, aby vyhledávací cívka byla mimo dosah kovových předmětů.
5. Zapnutí. Podržte tlačítko „POWER/RES“ 3 sekundy a poté ho stiskněte znovu. Rozsvícené podsvícení signalizuje, že je detektor zapnutý.

6. Vypnutí. Podržte tlačítko „POWER/RES“ 3 sekundy.
7. Podsvícení LCD. Stisknutím tlačítka „LIGHT“ podsvícení zapnete nebo vypnete.

8. Hledání. Pohybujte detektorem pomalu ze strany na stranu. Cívku držte vodorovně přibližně 2 cm nad zemí. Při detekci kovu zazní zvukový signál. Čím blíže jste ke kovu, tím více dílků se zobrazí na displeji. Pomocí dílků a zvukového signálu určete polohu kovu pod zemí.

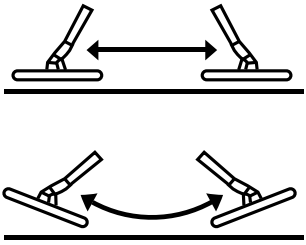

Správně

Nesprávně

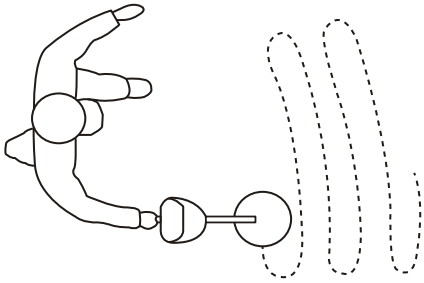

9. Resetování. Stiskněte jednou tlačítko „POWER/RES“.
10. Pohotovostní režim. Po delší nečinnosti přístroj automaticky přejde do pohotovostního režimu. Pro probuzení jednou stiskněte „POWER/RES“.

11. ČIŠTĚNÍ A PÉČE

• Před čištěním odpojte přístroj od napájení a odpojte nabíjecí kabel!

• Kryt přístroje čistěte pouze suchým hadříkem. Nepoužívejte čisticí kapaliny, aby nedošlo k poškození elektroniky.
• Chraňte přístroj před prachem a vlhkostí.

12. LIKVIDACE



Obalové materiály roztřiďte podle druhu, například na papír a lepenku. Informace o správné likvidaci vám poskytne místní služba pro nakládání s odpady nebo úřad pro životní prostředí.



Elektronické přístroje nevyhazujte do domovního odpadu!
Podle směrnice Evropského parlamentu 2012/19/EU o odpadních elektrických a elektronických zařízeních a jejího provedení v německém právu se použitá elektrická zařízení sbírají odděleně a ekologicky recyklují.

13. EU PROHLÁŠENÍ O SHODĚ

CE Společnost Bresser GmbH vydala prohlášení o shodě v souladu s příslušnými směrnicemi a normami. Úplné znění EU prohlášení o shodě je dostupné na následující internetové adrese.
http://www.bresser.de/download/16468/CE/16468_CE.pdf

14. ZÁRUKA A SERVIS

Běžná záruční doba činí 2 roky a začíná dnem nákupu. Pro využití dobrovolné prodloužené záruky uvedené na dárkové krabici je nutná registrace na našem webu. Úplné záruční podmínky, informace o prodloužení záruky a podrobnosti o službách najdete na našem webu.
www.bresser.de/warranty_terms

OBSAH

1. O tomto návode 10
2. Všeobecné bezpečnostné pokyny 11
3. Obsah balenia 11
4. Technické údaje 11
5. Prehľad dielov 13
6. Nabíjanie prístroja 13
7. Pravidlá vyhľadávania kovov 13
8. Kedy používať detektor kovov 13
9. Vhodné miesta na hľadanie 13
10. Používanie detektora kovov 14
11. Čistenie a starostlivosť 14
12. Likvidácia 15
13. EÚ vyhlásenie o zhode 15
14. Záruka a servis 15

1. O TOMTO NÁVODE



Tento návod je súčasťou prístroja. Pred prvým použitím si pozorne prečítajte bezpečnostné pokyny a návod na obsluhu. Návod uschovajte na neskoršie použitie. Ak prístroj predáte alebo odovzdáte, odovzdajte návod aj novému majiteľovi alebo používateľovi.

2. VŠEOBECNÉ BEZPEČNOSTNÉ POKYNY

- Deti smú prístroj používať iba pod dohľadom dospelých. Obalové materiály, ako sú plastové vrecká a gumičky, uchovávajte mimo dosahu detí. Hrozí udusenie.
- Nevhodné pre deti do 3 rokov!
- **NEBEZPEČENSTVO POŠKODENIA!** Prístroj nerozoberajte. V prípade poruchy sa obráťte na predajcu. Ten kontaktuje servisné stredisko a v prípade potreby prístroj odošle na opravu.
- NEBEZPEČENSTVO ÚRAZU ELEKTRICKÝM **PRÚDOM!** Prístroj obsahuje elektronické súčasti napájané batériami. Deti smú prístroj používať iba pod dohľadom dospelých. Prístroj používajte výhradne podľa návodu. Inak hrozí úraz elektrickým prúdom.
- NEBEZPEČENSTVO CHEMICKÉHO **POLEPTANIA!** Batérie uchovávajte mimo dosahu detí. Pri vkladaní dbajte na správnu polaritu. Vybité alebo poškodené batérie môžu pri kontakte s pokožkou spôsobiť poleptanie. V prípade potreby použite vhodné ochranné rukavice.
- NEBEZPEČENSTVO POŽIARU ALEBO **VÝBUCHU!** Prístroj nevystavujte vysokým teplotám. Používajte iba odporúčané batérie. Prístroj ani batérie neskratujte a nevhadzujte do ohňa. Nadmerné teplo alebo nesprávne zaobchádzanie môžu spôsobiť skrat, požiar alebo výbuch.
- Používajte iba odporúčané batérie. Slabé alebo vybité batérie vždy vymeňte za celú novú, plne nabitú súpravu. Nekombinujte batérie rôznych značiek alebo kapacít. Ak prístroj dlhší čas nepoužívate, batérie vyberte.
- Bežné nenabíjateľné batérie nikdy nenabíjajte. Pri nabíjaní môžu explodovať.
- Nabíjateľné batérie sa smú nabíjať iba pod dohľadom dospelých.
- Nabíjateľné batérie pred nabíjaním vyberte z hračky.
- Výrobca nezodpovedá za škody spôsobené nesprávnym vložením batérií.
- Hračku smiete pripájať iba k zariadeniam označeným jedným z nasledujúcich symbolov:

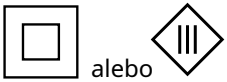

- Na transformátore, napájacom zdroji alebo nabíjačke používaných s touto elektrickou hračkou pravidelne kontrolujte, či kábel, zástrčka, kryt alebo iné časti nie sú poškodené. Poškodené zariadenie nepoužívajte, kým sa porucha neodstráni.
- Hračka obsahuje batérie, ktoré nemožno vymeniť.

3. OBSAH BALENIA

Detektor kovov, lopatka, návod na obsluhu

4. TECHNICKÉ ÚDAJE

Označenie: detektor kovov
Displej: LCD, 2,6″
Materiál: ABS a hliníková tyč
Citlivosť: 8–10 cm
Krytie cievky: IP67
Frekvencia signálu: 3 kHz
Vstavaný akumulátor: 3,7 V, 1 800 mAh
Vstup: 5 V DC
Prevádzkový prúd: max. približne 90 mAh*
Pohotovostný prúd: 50 mAh*
Amplitúda prevádzkového napätia: 3,7 V
Rozsah teplôt: −20 °C až 60 °C
Rozmery: 190 × 100 × (400 až 780) mm

** Jednotka je prevzatá z originálu.*

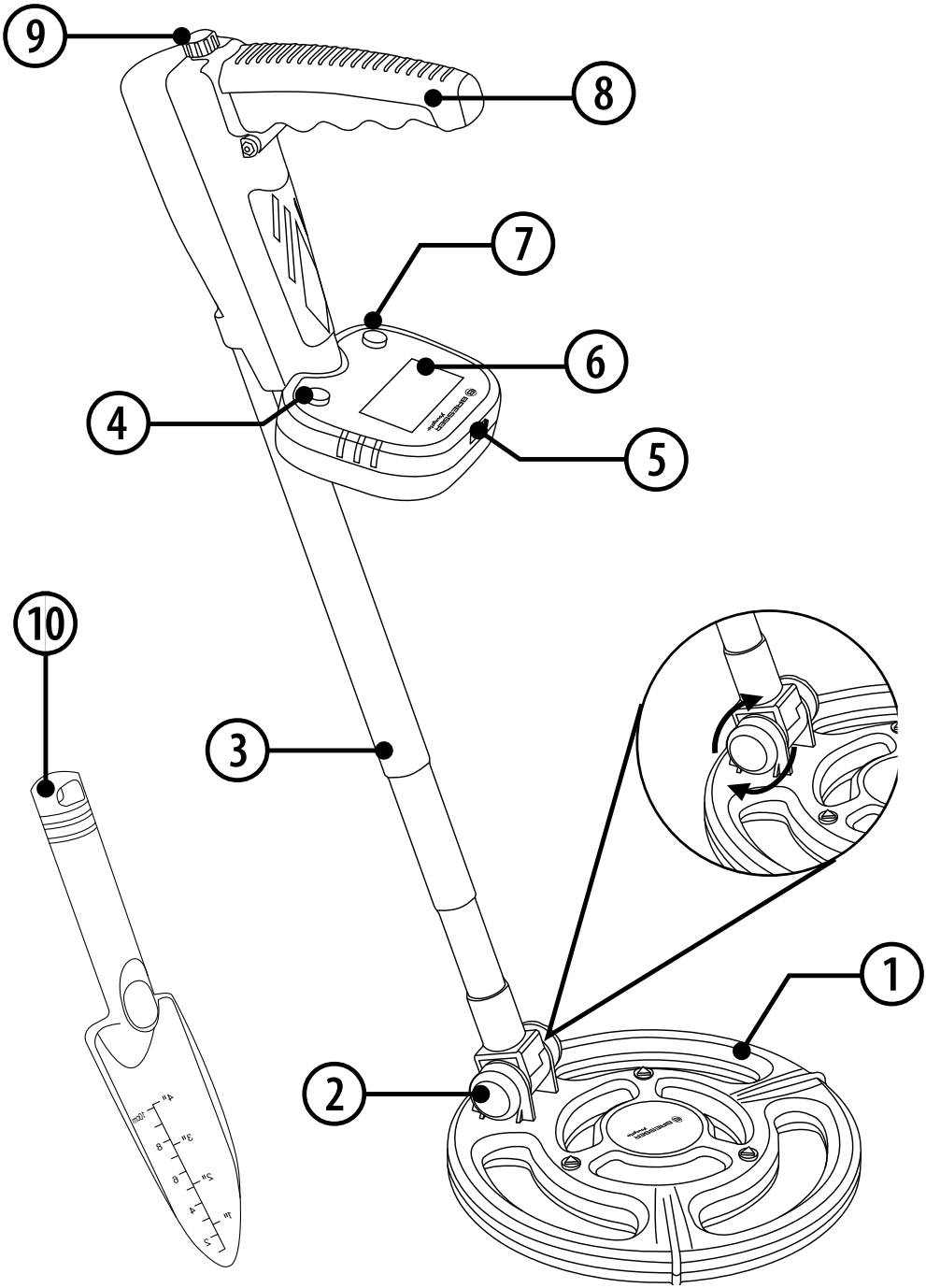
9
8
7
6
4
5
10
3
1
2

5. PREHĽAD DIELOV

1. Sklopná vyhľadávacia cievka
2. Aretačná matica vyhľadávacej cievky
3. Nastaviteľná tyč
4. Tlačidlo podsvietenia „LIGHT“
5. Nabíjací port USB-C
6. LCD displej
7. Tlačidlo zapnutia a resetovania „POWER/RES“
8. Sklopná rukoväť
9. Aretačná matica rukoväti

6. NABÍJANIE PRÍSTROJA

1. Jeden koniec kábla USB-C pripojte k nabíjaciemu portu (5) a druhý k vhodnej nabíjačke USB alebo adaptéru.
2. Modrá kontrolka vedľa portu USB-C signalizuje nabíjanie.
3. Po úplnom nabití sa kontrolka rozsvieti nazeleno.

Bezpečnostné upozornenie. Počas nabíjania sa detektor z bezpečnostných dôvodov nedá zapnúť. Ak sa ho pokúsite počas nabíjania zapnúť, automaticky sa vypne.

7. PRAVIDLÁ VYHĽADÁVANIA KOVOV

1. Pravidlá používania detektorov kovov sa v jednotlivých krajinách líšia. Skôr než začnete hľadať, oboznámte sa s miestnymi pravidlami a zákonmi.
2. Rešpektujte súkromné pozemky a nevstupujte na ne bez súhlasu majiteľa.

3. Nikdy neničte historické ani archeologické predmety.
4. Ak si nie ste istí, či ide o nález, obráťte sa na miestne múzeum alebo spolok zaoberajúci sa históriou.
5. Všetky vyhĺbené jamy znova zasypte a predchádzajte škodám.
6. Nájdený odpad pozbierajte a zlikvidujte.

8. KEDY POUŽÍVAŤ DETEKTOR KOVOV

- Vhodný čas na hľadanie je hneď po výdatnom daždi, keď je pôda mäkká. Vlhká pôda vedie elektrický prúd lepšie ako suchá, a šanca nájsť predmety pod zemou je preto väčšia.
- Vyhľadávacia cievka je odolná proti vode a po daždi ju možno použiť v plytkej vode. Prístroj však neodporúčame ponárať na dlhší čas.

Pozor! Proti vode je odolná iba vyhľadávacia cievka.

9. VHODNÉ MIESTA NA HĽADANIE

1. Pláž je dobré miesto na začiatok. Na piesočných plážach je málo rušivých signálov a ľahšie sa tam kope.

2. U príbuzných doma, najmä v starších domoch.
3. Na vlastnom pozemku pred domom alebo za ním.

POZOR! Tento detektor kovov nie je určený na vojenské účely ani na zneškodňovanie výbušnín.

10. POUŽÍVANIE DETEKTORA KOVOV

1. Detektor kovov sa dodáva kompletne zmontovaný.
2. Dĺžku upravte posunutím nastaviteľnej tyče nahor alebo nadol.
3. Nastavte požadovanú dĺžku. Pri hľadaní držte cievku rovnobežne so zemou.

4. Pred zapnutím umiestnite detektor tak, aby vyhľadávacia cievka bola mimo dosahu kovových predmetov.
5. Zapnutie. Podržte tlačidlo „POWER/RES“ 3 sekundy a potom ho znova stlačte. Rozsvietené podsvietenie signalizuje, že je detektor zapnutý.

6. Vypnutie. Podržte tlačidlo „POWER/RES“ 3 sekundy.
7. Podsvietenie LCD. Stlačením tlačidla „LIGHT“ podsvietenie zapnete alebo vypnete.

8. Hľadanie. Pohybujte detektorom pomaly zo strany na stranu. Cievku držte vodorovne približne 2 cm nad zemou. Pri detekcii kovu zaznie zvukový signál. Čím bližšie ste ku kovu, tým viac dielikov sa zobrazí na displeji. Pomocou dielikov a zvukového signálu určte polohu kovu pod zemou.

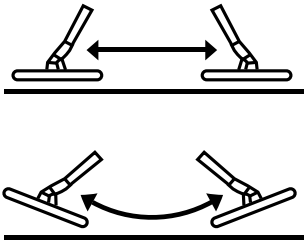

Správne

Nesprávne

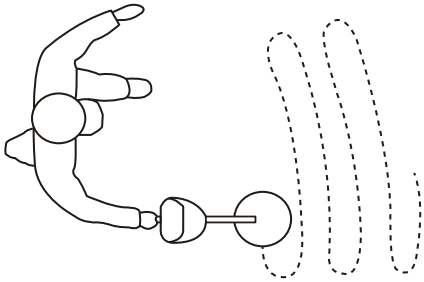

9. Resetovanie. Stlačte raz tlačidlo „POWER/RES“.
10. Pohotovostný režim. Po dlhšej nečinnosti prístroj automaticky prejde do pohotovostného režimu. Na prebudenie raz stlačte „POWER/RES“.

11. ČISTENIE A STAROSTLIVOSŤ

• Pred čistením odpojte prístroj od napájania a odpojte nabíjací kábel!

• Kryt prístroja čistite iba suchou handričkou. Nepoužívajte čistiace kvapaliny, aby sa nepoškodila elektronika.
• Chráňte prístroj pred prachom a vlhkosťou.

12. LIKVIDÁCIA



Obalové materiály roztrieďte podľa druhu, napríklad na papier a lepenku. Informácie o správnej likvidácii vám poskytne miestna služba na nakladanie s odpadom alebo úrad životného prostredia.



Elektronické prístroje nevyhadzujte do domového odpadu!
Podľa smernice Európskeho parlamentu 2012/19/EÚ o odpade z elektrických a elektronických zariadení a jej vykonania v nemeckom práve sa použité elektrické zariadenia zbierajú oddelene a ekologicky recyklujú.

13. EÚ VYHLÁSENIE O ZHODE

CE Spoločnosť Bresser GmbH vydala vyhlásenie o zhode v súlade s príslušnými smernicami a normami. Úplné znenie EÚ vyhlásenia o zhode je dostupné na nasledujúcej internetovej adrese.
http://www.bresser.de/download/16468/CE/16468_CE.pdf

14. ZÁRUKA A SERVIS

Bežná záručná doba je 2 roky a začína sa dňom nákupu. Na využitie dobrovoľnej predĺženej záruky uvedenej na darčekovej škatuli je potrebná registrácia na našom webe. Úplné záručné podmienky, informácie o predĺžení záruky a podrobnosti o službách nájdete na našom webe.
www.bresser.de/warranty_terms

Servis

CZ

S dotazy k výrobku nebo případnou reklamací se nejprve obraťte na servisní středisko, ideálně e-mailem.

SK

S otázkami o výrobku alebo prípadnou reklamáciou sa najprv obráťte na servisné stredisko, ideálne e-mailom.

DE AT CH BE

service@bresser.de

Tel.* +49 28 72 80 74 210

BRESSER GmbH
Zákaznický servis / Zákaznícky servis
Gutenbergstr. 2
46414 Rhede
Německo / Nemecko

NL BE

info@bresserbenelux.nl

Tel.* +31 528 23 24 76

BRESSER Benelux B.V.
Donau 5-12
7908 HA Hoogeveen
Nizozemsko / Holandsko

GB IE

service@bresseruk.com

Tel.* +44 1342 837 098

BRESSER UK Ltd.
Suite 3G, Eden House
Enterprise Way
Edenbridge, Kent TN8 6HF
Velká Británie / Veľká Británia

ES PT

servicio.iberia@bresser-iberia.es

Tel.* +34 91 67972 69

BRESSER Iberia SLU
c/Valdemorillo, 1 Nave B
P.I. Ventorro del Cano
28925 Alcorcón Madrid
Španělsko / Španielsko

FR BE

sav@bresser.fr

Tel.* 00 800 6343 7000

BRESSER France SARL
Pôle d'Activités de Nicopolis
314 Avenue des Chênes Verts
83170 Brignoles
Francie / Francúzsko

* Cena hovoru závisí na tarifu operátora. Volání ze zahraničí může být dražší. Pro volání z Francie nebo Belgie platí cena místního hovoru.

* Cena hovoru závisí od tarify operátora. Volanie zo zahraničia môže byť drahšie. Pri volaní z Francúzska alebo Belgicka platí cena miestneho hovoru.

Bresser GmbH
Gutenbergstraße 2
46414 Rhede · Německo / Nemecko
www.bresser.de/Youngster

@BresserEurope

Bresser UK Ltd.
Suite 3G, Eden House
Enterprise Way
Edenbridge, Kent TN8 6HF
Velká Británie / Veľká Británia

Chyby a technické změny vyhrazeny.
Chyby a technické zmeny vyhradené.
Manual_16468_Metal_Detector_CZ-SK_v062026a · Překlad z DE / Preklad z DE