BRESSER®
Youngster

Art. No. 15670

Objevitelský přístroj pro noční vidění
Objaviteľský prístroj na nočné videnie



CZ **Návod k obsluze**

SK **Návod na obsluhu**

CZ

Na našich webových stránkách najdete další informace o tomto výrobku a dostupné překlady návodu. Použijte níže uvedený QR kód nebo webový odkaz.

SK

Na našich webových stránkach nájdete ďalšie informácie o tomto výrobku a dostupné preklady návodu. Použite nižšie uvedený QR kód alebo webový odkaz.

INFORMACE / INFORMÁCIE

www.bresser.de/P15670

ZÁRUKA · ZÁRUKA

www.bresser.de/warranty_terms



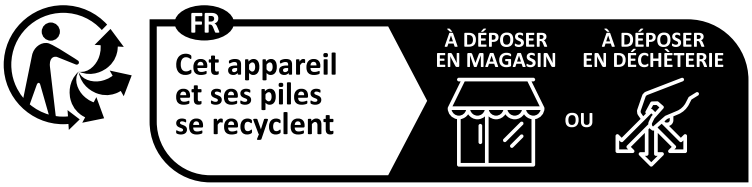

Points de collecte sur www.quefairedemesdechets.fr
Privilégiez la réparation ou le don de votre appareil !

CZ **NÁVOD K OBSLUZE** **4**

SK **NÁVOD NA OBSLUHU** **14**

OBSAH

1. O tomto návodu 5
2. Všeobecné bezpečnostní pokyny 5
3. Obsah balení 7
4. Vlastnosti 7
5. Přehled dílů 9
6. Vložení baterií 9
7. Zapnutí přístroje pro noční vidění 9
8. Režimy a ovládání 10
9. Technické údaje 10
10. Čištění a údržba 12
11. Likvidace 12
12. EU prohlášení o shodě 13
13. Záruka a servis 13

1. O TOMTO NÁVODU



Tento návod k obsluze je součástí přístroje. Před použitím si pečlivě přečtěte bezpečnostní pokyny a návod k obsluze.

Návod si uschovejte pro pozdější použití. Při prodeji nebo předání přístroje předejte návod k obsluze také novému majiteli či uživateli výrobku.

2. VŠEOBECNÉ BEZPEČNOSTNÍ POKYNY

- NEBEZPEČÍ UDUŠENÍ! Obalové materiály, například plastové sáčky a gumičky, uchovávejte mimo dosah dětí, protože představují nebezpečí udušení.

- NEBEZPEČÍ ÚRAZU ELEKTRICKÝM PROUDEM! Přístroj obsahuje elektronické součásti napájené bateriemi. Děti smějí přístroj používat pouze pod dohledem dospělých. Používejte jej jen způsobem popsaným v návodu, jinak hrozí úraz elektrickým proudem.

- NEBEZPEČÍ POLEPTÁNÍ! Unikající kyselina z baterií může způsobit poleptání. Zabraňte jejímu kontaktu s pokožkou, očima a sliznicemi. Při zasažení ihned opláchněte postižené místo velkým množstvím vody a vyhledejte lékařskou pomoc.

- NEBEZPEČÍ POŽÁRU A VÝBUCHU! Používejte pouze doporučené baterie. Přístroj ani baterie nezkratujte a nevhazujte do ohně. Nadměrné teplo nebo nesprávné zacházení mohou způsobit zkrat, požár či výbuch.

- Používejte jen doporučené baterie. Slabé nebo vybité baterie vždy vyměňte za celou novou sadu baterií s plnou kapacitou. Nekombinujte baterie různých značek ani baterie s rozdílnou kapacitou. Pokud se přístroj delší dobu nepoužívá, vyjměte z něj baterie.

- Výrobce neručí za škody způsobené nesprávně vloženými bateriemi!
- Nepoužívejte dobíjecí baterie (akumulátory).

- Přístroj nerozebírejte. V případě závady se obraťte na svého prodejce. Prodejce kontaktuje servisní středisko a v případě potřeby může přístroj odeslat k opravě.

- Před použitím zkontrolujte, zda přístroj, kabely a konektory nejsou poškozené.
- Přístroj neponořujte do vody.
- Nevystavujte přístroj nadměrné síle, nárazům, prachu, extrémním teplotám ani vysoké vlhkosti, protože to může vést k poruchám, zkrácení životnosti elektroniky,

poškození baterií a deformaci součástí.

3. OBSAH BALENÍ

Přístroj pro noční vidění, 2x baterie AA/LR6

4. VLASTNOSTI

- Virtuální termální obraz
- Infračervená LED pro noční vidění (č/b)
- Barevný snímač CMOS VGA
- Barevný TFT displej 3,6 cm (1,44")
- 4 režimy: barevný obraz / zelený obraz / virtuální termální obraz / černobílé noční vidění
- Pozorovací vzdálenost: 0,46-2 metry
- Včetně 2 baterií AA

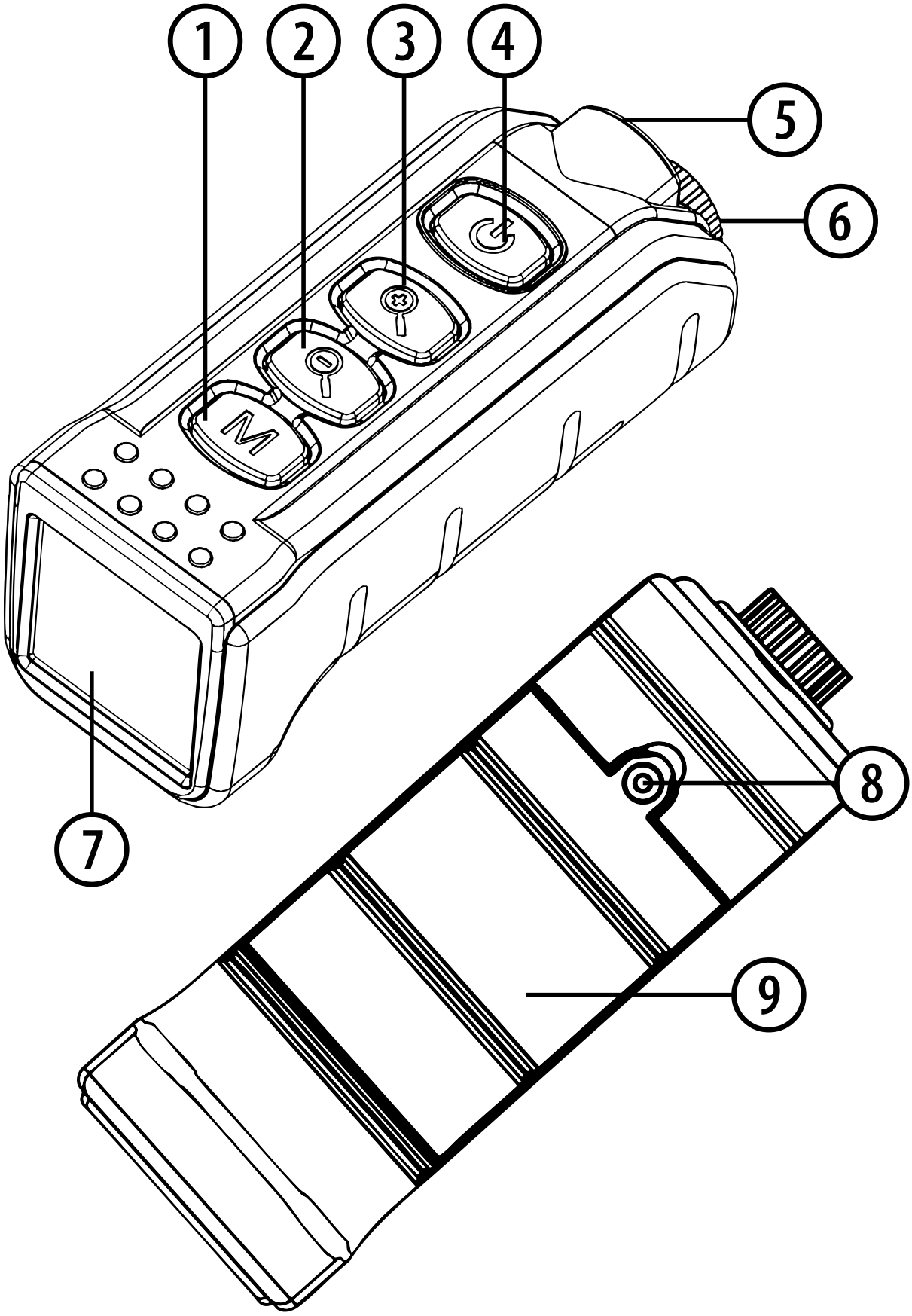
1
2
3
4
5
6
M
7
8
9

5. PŘEHLED DÍLŮ

1. Tlačítko režimu
2. Zoom- (oddálení)
3. Zoom+ (přiblížení)
4. Vypínač
5. Infračervená LED
6. Zaostřovací kroužek
7. LCD displej
8. Šroub krytu bateriového prostoru
9. Bateriový prostor

6. VLOŽENÍ BATERIÍ

1. Pomocí šroubováku otevřete bateriový prostor.

2. Šroub bezpečně uschovejte, aby se neztratil.

3. Vložte nové baterie AA. Dbejte na správnou polaritu (+/-).
4. Bateriový prostor opět pevně zašroubujte.

7. ZAPNUTÍ PŘÍSTROJE PRO NOČNÍ VIDĚNÍ

- Přístroj pro noční vidění zapnete krátkým stisknutím vypínače.
- Po zapnutí se na LCD displeji zobrazí náhled.

8. REŽIMY A OVLÁDÁNÍ

K dispozici jsou čtyři režimy:

1. Barevný obraz
2. Zelený obraz
3. Virtuální termální obraz
4. Černobílé noční vidění

• Zaostřete otáčením zaostřovacího kroužku v přední části přístroje.
• Tlačítkem Zoom+ postupně přibližujte obraz až na 3X. Po dosažení 3X stiskněte tlačítko Zoom- a vraťte se na 1X.

• Pro úsporu energie se přístroj automaticky vypne, pokud po dobu 5 minut nestisknete žádné tlačítko.

9. TECHNICKÉ ÚDAJE

Hledáček	Režim EVF
Poměr stran	4:3
TFT displej	3,6 cm (1,44")
Clona	F2.8
Pozorovací vzdálenost	0,46-2 metry
Ostření objektivu	Ruční nastavení

Zorný úhel FOV	57,6°
Snímač	VGA
Video	N/A
Paměťová karta	N/A
Napájení	2 alkalické baterie AA
Doba provozu	Až 3 hodiny (cca)
Automatické vypnutí	Po 5 minutách bez stisknutí tlačítka
Tlačítka	POWER, ZOOM +, ZOOM -, Mode
Režim	Barevný / zelený obraz / virtuální termální obraz / černobílé noční vidění
Rozměry přístroje	99,2 mm (d) x 37 mm (š) x 37,8 mm (v) (cca)
Čistá hmotnost	55 g (cca)

10. ČIŠTĚNÍ A ÚDRŽBA

Před čištěním odpojte přístroj od napájení (vyjměte baterie)!

Vnější povrch přístroje čistěte pouze suchým hadříkem. Nepoužívejte žádné čisticí kapaliny, aby nedošlo k poškození elektroniky.

Chraňte přístroj před prachem a vlhkostí. Pokud se přístroj delší dobu nepoužívá, vyjměte z něj baterie.

11. LIKVIDACE



Obalové materiály, například papír a karton, vytřiďte podle druhu. Informace o správné likvidaci získáte u místní společnosti zajišťující likvidaci odpadu nebo na úřadu pro životní prostředí.



Elektronická zařízení nevyhazujte do domovního odpadu!

Podle směrnice Evropského parlamentu 2012/19/EU o odpadních elektrických a elektronických zařízeních a jejího provedení do německého práva se použitá elektrická a elektronická zařízení musí sbírat odděleně a ekologicky recyklovat.

12. EU PROHLÁŠENÍ O SHODĚ

CE Společnost Bresser GmbH vydala prohlášení o shodě v souladu s platnými směrnicemi a příslušnými normami. Úplné znění EU prohlášení o shodě je dostupné na následující internetové adrese:

http://www.bresser.de/download/15670/CE/15670_CE.pdf

13. ZÁRUKA A SERVIS

Standardní záruční doba činí 2 roky a začíná dnem nákupu. Pro využití dobrovolného prodloužení záruky uvedeného na dárkovém obalu je nutná registrace na našich webových stránkách.

Úplné záruční podmínky, informace o prodloužení záruční doby a podrobnosti o našich službách naleznete na adrese www.bresser.de/warranty_terms.

OBSAH

1. O tomto návode 15
2. Všeobecné bezpečnostné pokyny 15
3. Obsah balenia 17
4. Vlastnosti 17
5. Prehľad dielov 19
6. Vloženie batérií 19
7. Zapnutie prístroja na nočné videnie 19
8. Režimy a ovládanie 20
9. Technické údaje 20
10. Čistenie a údržba 22
11. Likvidácia 22
12. EÚ vyhlásenie o zhode 23
13. Záruka a servis 23

1. O TOMTO NÁVODE



Tento návod na obsluhu je súčasťou prístroja. Pred použitím si pozorne prečítajte bezpečnostné pokyny a návod na obsluhu.

Návod si uschovajte na neskoršie použitie. Pri predaji alebo odovzdaní prístroja odovzdajte návod na obsluhu aj novému majiteľovi či používateľovi výrobku.

2. VŠEOBECNÉ BEZPEČNOSTNÉ POKYNY

- NEBEZPEČENSTVO UDUSENIA! Obalové materiály, napríklad plastové vrecká a gumičky, uchovávajte mimo dosahu detí, pretože predstavujú nebezpečenstvo udusenia.
- NEBEZPEČENSTVO ÚRAZU ELEKTRICKÝM PRÚDOM! Prístroj obsahuje elektronické súčasti napájané batériami. Deti smú prístroj používať iba pod dohľadom dospelých. Používajte ho len spôsobom opísaným v návode, inak hrozí úraz elektrickým prúdom.

- NEBEZPEČENSTVO POLEPTANIA! Unikajúca kyselina z batérií môže spôsobiť poleptanie. Zabráňte jej kontaktu s pokožkou, očami a sliznicami. Pri zasiahnutí ihneď opláchnite postihnuté miesto veľkým množstvom vody a vyhľadajte lekársku pomoc.

- NEBEZPEČENSTVO POŽIARU A VÝBUCHU! Používajte iba odporúčané batérie. Prístroj ani batérie neskratujte a nevhadzujte do ohňa. Nadmerné teplo alebo nesprávne zaobchádzanie môžu spôsobiť skrat, požiar či výbuch.

- Používajte len odporúčané batérie. Slabé alebo vybité batérie vždy vymeňte za celú novú súpravu batérií s plnou kapacitou. Nekombinujte batérie rôznych značiek ani batérie s rozdielnou kapacitou. Ak sa prístroj dlhší čas nepoužíva, vyberte z neho batérie.

- Výrobca nezodpovedá za škody spôsobené nesprávne vloženými batériami!
- Nepoužívajte nabíjateľné batérie (akumulátory).

- Prístroj nerozoberajte. V prípade poruchy sa obráťte na svojho predajcu. Predajca kontaktuje servisné stredisko a v prípade potreby môže prístroj odoslať na opravu.

- Pred použitím skontrolujte, či prístroj, káble a konektory nie sú poškodené.
- Prístroj neponárajte do vody.
- Nevystavujte prístroj nadmernej sile, nárazom, prachu, extrémnym teplotám ani vysokej vlhkosti, pretože to môže viesť k poruchám, skráteniu životnosti elektroniky,

poškodeniu batérií a deformácii súčastí.

3. OBSAH BALENIA

Prístroj na nočné videnie, 2x batérie AA/LR6

4. VLASTNOSTI

- Virtuálny termálny obraz
- Infračervená LED na nočné videnie (č/b)
- Farebný snímač CMOS VGA
- Farebný TFT displej 3,6 cm (1,44")
- 4 režimy: farebný obraz / zelený obraz / virtuálny termálny obraz / čiernobiele nočné videnie
- Pozorovacia vzdialenosť: 0,46-2 metre
- Vrátane 2 batérií AA

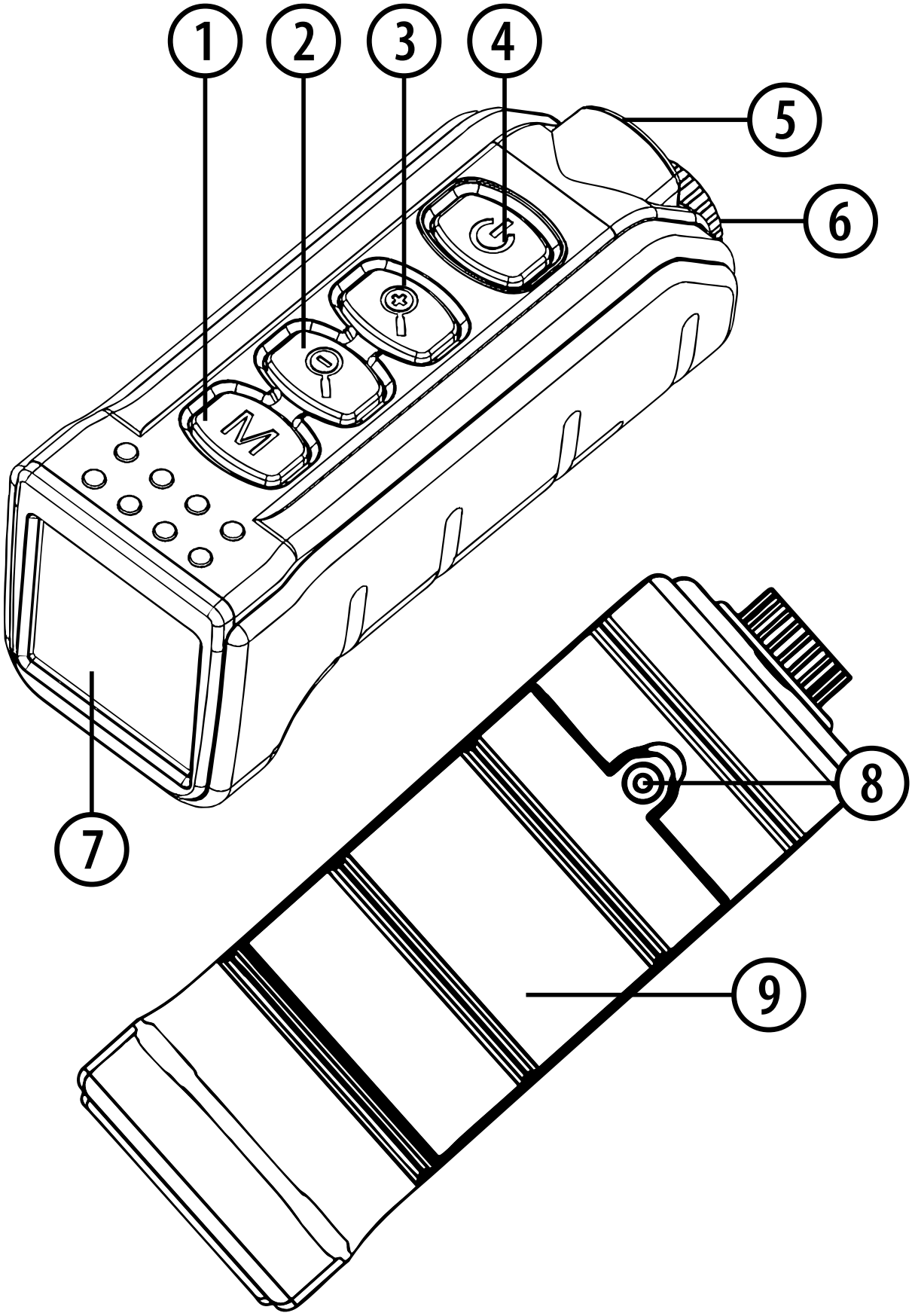
1
2
3
4
5
6
M
7
8
9

5. PREHĽAD DIELOV

1. Tlačidlo režimu
2. Zoom- (oddialenie)
3. Zoom+ (priblíženie)
4. Vypínač
5. Infračervená LED
6. Zaostrovací krúžok
7. LCD displej
8. Skrutka krytu priestoru na batérie
9. Priestor na batérie

6. VLOŽENIE BATÉRIÍ

1. Pomocou skrutkovača otvorte priestor na batérie.
2. Skrutku bezpečne uschovajte, aby sa nestratila.

3. Vložte nové batérie AA. Dbajte na správnu polaritu (+/-).
4. Priestor na batérie opäť pevne zaskrutkujte.

7. ZAPNUTIE PRÍSTROJA NA NOČNÉ VIDENIE

- Prístroj na nočné videnie zapnete krátkym stlačením vypínača.
- Po zapnutí sa na LCD displeji zobrazí náhľad.

8. REŽIMY A OVLÁDANIE

K dispozícii sú štyri režimy:

1. Farebný obraz
2. Zelený obraz
3. Virtuálny termálny obraz
4. Čiernobiele nočné videnie

• Zaostrite otáčaním zaostrovacieho krúžku v prednej časti prístroja.
• Tlačidlom Zoom+ postupne približujte obraz až na 3X. Po dosiahnutí 3X stlačte tlačidlo Zoom- a vráťte sa na 1X.

• Na úsporu energie sa prístroj automaticky vypne, ak počas 5 minút nestlačíte žiadne tlačidlo.

9. TECHNICKÉ ÚDAJE

Hľadáčik	Režim EVF
Pomer strán	4:3
TFT displej	3,6 cm (1,44")
Clona	F2.8
Pozorovacia vzdialenosť	0,46-2 metre
Ostrenie objektívu	Ručné nastavenie

Zorný uhol FOV	57,6°
Snímač	VGA
Video	N/A
Pamäťová karta	N/A
Napájanie	2 alkalické batérie AA
Doba prevádzky	Až 3 hodiny (cca)
Automatické vypnutie	Po 5 minútach bez stlačenia tlačidla
Tlačidlá	POWER, ZOOM +, ZOOM -, Mode
Režim	Farebný / zelený obraz / virtuálny termálny obraz / čiernobiele nočné videnie
Rozmery prístroja	99,2 mm (d) x 37 mm (š) x 37,8 mm (v) (cca)
Čistá hmotnosť	55 g (cca)

10. ČISTENIE A ÚDRŽBA

Pred čistením odpojte prístroj od napájania (vyberte batérie)!

Vonkajší povrch prístroja čistite iba suchou handričkou. Nepoužívajte žiadne čistiace kvapaliny, aby nedošlo k poškodeniu elektroniky.

Chráňte prístroj pred prachom a vlhkosťou. Ak sa prístroj dlhší čas nepoužíva, vyberte z neho batérie.

11. LIKVIDÁCIA



Obalové materiály, napríklad papier a kartón, vytrieďte podľa druhu. Informácie o správnej likvidácii získate v miestnej spoločnosti zabezpečujúcej likvidáciu odpadu alebo na úrade životného prostredia.



Elektronické zariadenia nevyhadzujte do domového odpadu!

Podľa smernice Európskeho parlamentu 2012/19/EÚ o odpade z elektrických a elektronických zariadení a jej vykonania v nemeckom práve sa použité elektrické a elektronické zariadenia musia zbierať oddelene a ekologicky recyklovať.

12. EÚ VYHLÁSENIE O ZHODE

CE Spoločnosť Bresser GmbH vydala vyhlásenie o zhode v súlade s platnými smernicami a príslušnými normami. Úplné znenie EÚ vyhlásenia o zhode je dostupné na nasledujúcej internetovej adrese:

http://www.bresser.de/download/15670/CE/15670_CE.pdf

13. ZÁRUKA A SERVIS

Štandardná záručná doba je 2 roky a začína sa dňom nákupu. Na využitie dobrovoľného predĺženia záruky uvedeného na darčekovom obale je potrebná registrácia na našich webových stránkach.
Úplné záručné podmienky, informácie o predĺžení záručnej doby a podrobnosti o našich službách nájdete na adrese www.bresser.de/warranty_terms.

SERVIS

CZ

S dotazy k výrobku a případnými reklamacemi se nejprve obraťte na servisní středisko, přednostně e-mailem.

E-mail: service@bresser.de
Telefon*: +49 28 72 80 74 210

BRESSER GmbH
Zákaznický servis
Gutenbergstr. 2
46414 Rhede
Německo

* Místní telefonní číslo v Německu (cena hovoru závisí na tarifu vašeho operátora); hovory ze zahraničí jsou spojeny s vyššími náklady.

SK

S otázkami k výrobku a prípadnými reklamáciami sa najprv obráťte na servisné stredisko, prednostne e-mailom.

E-mail: service@bresser.de
Telefón*: +49 28 72 80 74 210

BRESSER GmbH
Zákaznícky servis
Gutenbergstr. 2
46414 Rhede
Nemecko

* Miestne telefónne číslo v Nemecku (cena hovoru závisí od tarify vášho operátora); hovory zo zahraničia sú spojené s vyššími nákladmi.

Bresser GmbH
Gutenbergstraße 2
46414 Rhede · Germany
www.bresser.de/Youngster

@BresserEurope

Bresser UK Ltd.
Suite 3G, Eden House
Enterprise Way
Edenbridge, Kent TN8 6HF
Great Britain

BRESSER
GROUP OF COMPANIES

Chyby a technické změny vyhrazeny. / Chyby a technické zmeny vyhradené.
Manual_15670_CZ-SK_v102025b · Překlad z DE / Preklad z DE